江苏招生考试网 www.jszs.com 江苏招生考试网(www.jszs.com)——合作省内外高校400多所，跟着招考网，关注最新高校招生录取信息，高校访谈直播！

2024 — 2025 学年度第一学期 12 月阶段调研

高三物理参考答案及评分标准

2024.12

一、单项选择题：共 11 题，每题 4 分，共 44 分，每题只有一个选项符合题意。

1	2	3	4	5	6	7	8	9	10	11
A	A	B	D	A	C	C	D	B	C	D

二、非选择题：共 5 题，共 56 分，其中第 13 题至第 16 题解答时请写出必要的文字说明、方程式和重要的演算步骤，只写出最后答案的不得分；有数值计算时，答案中必须明确写出数值和单位。

12.（1）130　　（2）E　　（3）

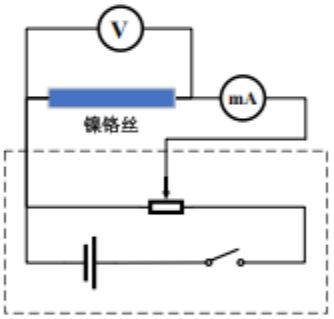

（4）0.25--0.27　偏小

13.（1）在月球表面，羽毛做自由落体运动，则

$$g=\frac{v_0}{t_0}$$　　（2 分）

（2）对于月球表面的物体 m

$$\frac{GMm}{R^2}=mg$$　　（2 分）

则月球的平均密度为

$$\rho=\frac{M}{V}=\frac{3v_0}{4\pi GRt_0}$$　　（2 分）

如需第一时间获取相关资讯及备考指南，欢迎加入江苏招生考试网建立的【江苏高考交流群】，群内会分享一手高考资讯、往年真题、学习资料、综评、强基、志愿填报等干货及答疑，群内还有不定时福利发放哦，快加入吧！



（招考网 qq 群资料）



（招考网微信群分享）

↓↓扫描下方二维码，添加苏小招微信，邀请您加入高考交流群，助力孩子高考！

另外，江苏招生考试网联合志愿通策划了多册升学资料，均可免费分享给需要的家长，欢迎咨询获取。

